トイレ用（縦可動式）

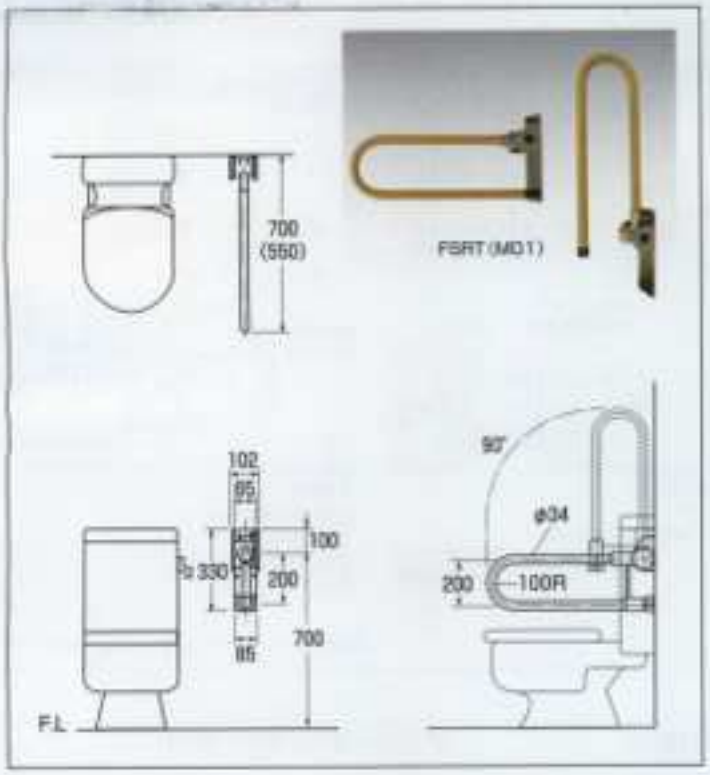

施工例

小便器用

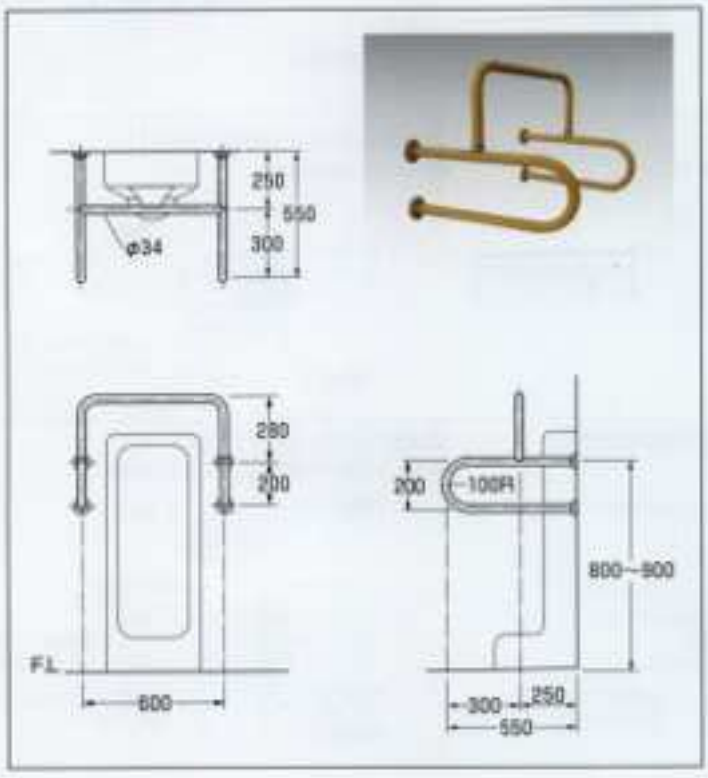
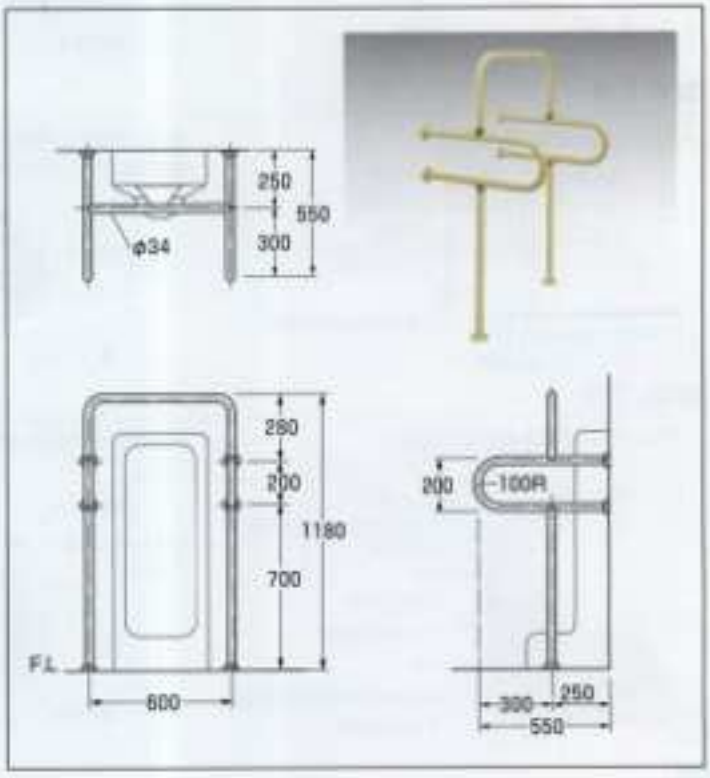
小便器用